SKYWORKS®

Sky5®

| 助力 5G 革命

5G 革命

>10 Gbps	< 2 毫秒	~30 亿连接	100x 4G 速度	99.99 %
高数据吞吐量	极低延时	增强频谱效率	革命性速度	网络可靠性

改变我们的生活、工作、娱乐和教育方式

增强移动宽带

大规模物联网

有关详细信息，请访问我们的网站 www.skyworksinc.com/Sky5

Sky5®

超高频段RFFE解决方案可将面积缩小30%以上且APT电流消耗降低了40%以上

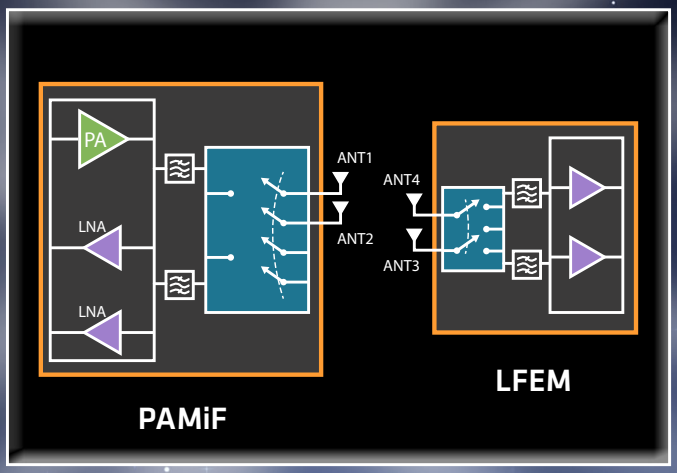

SKY58277

具有集成宽带滤波器，天线开关和探测参考信号（SRS）功能的5G NR超高频段，发射和分集接收模块

SKY53759

具有集成宽带滤波器，天线开关和SRS直通功能的5G NR超高带宽，双MIMO接收模块.

突破性的性能、占用空间和电源效率

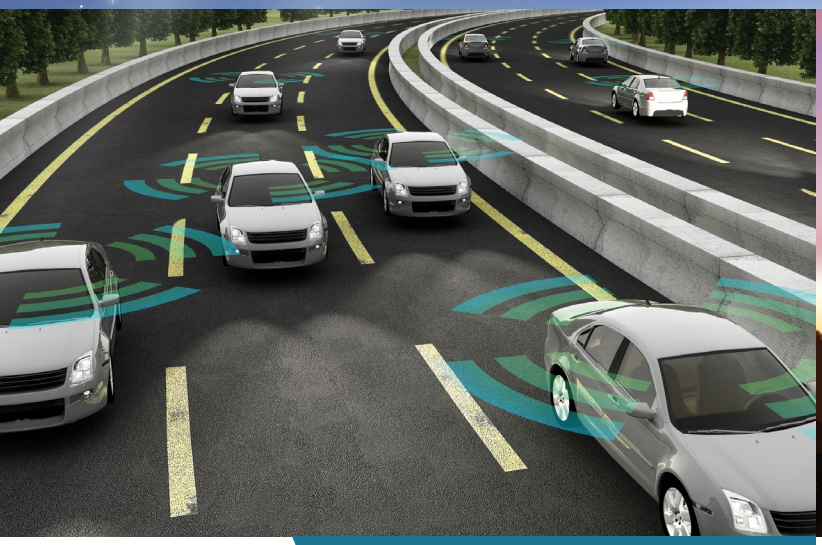

任务关键型服务

基础设施升级

有关详细信息，请访问我们的网站 www.skyworksinc.com/Sky5

SKYWORKS®
随时随地连接万事万物
Skyworks Solutions, Inc. | NASDAQ: SWKS | sales@skyworksinc.com
美国: 781-376-3000 | 亚洲:886-2-2735 0399 | 欧洲:33 (0)1 43548540 | BRO424-21A 2/21 |